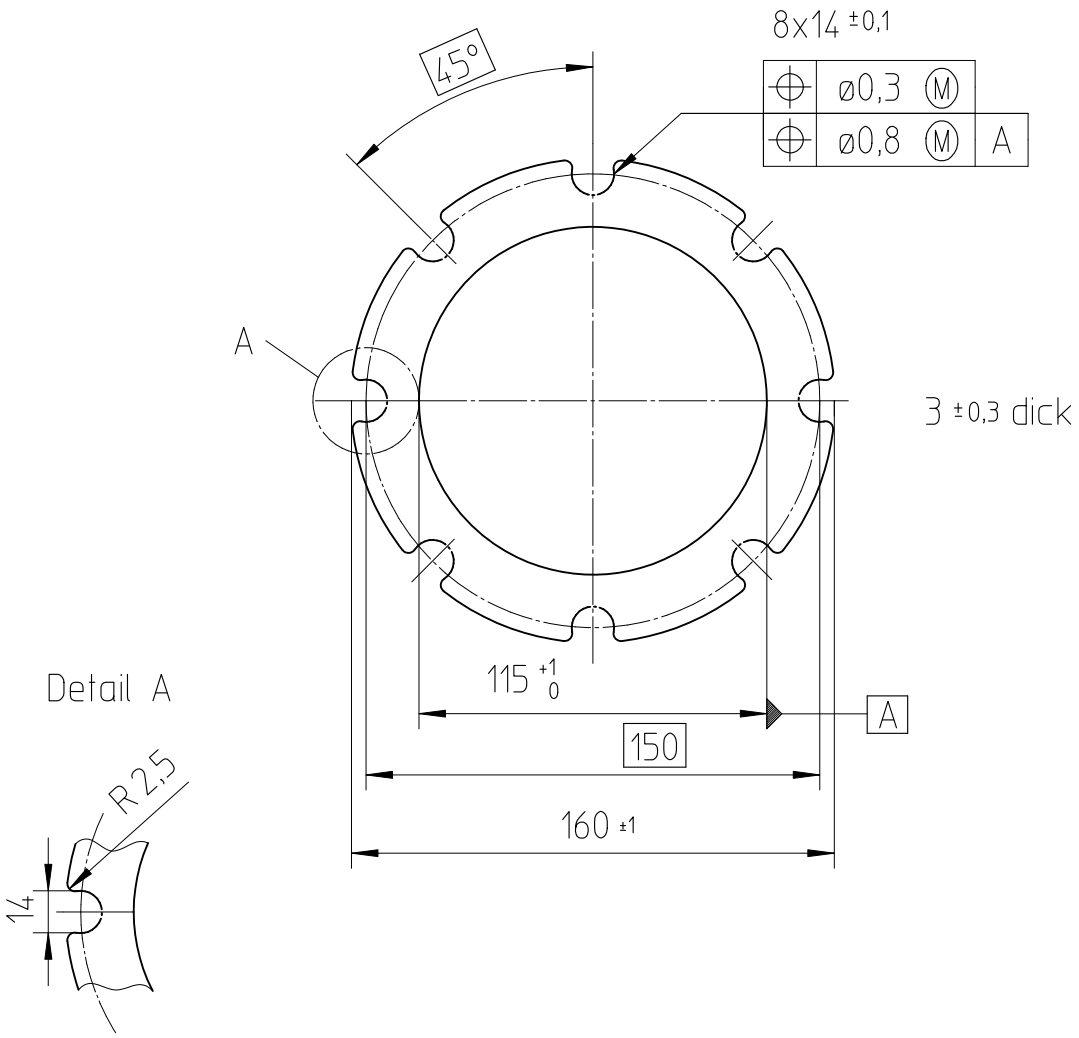

Maß-, Form- und Lagetoleranzen nach DIN ISO 1101

Klingersil C-4300

Nr.	Aenderung	gpr	su	Tag	Name	Nr.	Aenderung	gpr	su	Tag	Name

Das Eigentumsrecht an dieser Zeichnung einschließlich aller durch das Urhebergesetz und Gesetz gegen unlauteren Wettbewerb gewaehrleisteten Rechte sowie der Rechte im Falle der Patenterteilung sind vorbehalten. Kopiatur und Vervielfaeltigung sowie Verwertung und Mitteilung des Inhaltes ohne unsere Zustimmung sind strafbar.

	Tag	Name	Freimaßtoleranzen
gez.	16.2.04	gronold	DIN 7168-
gepr.	16.2.04	wachter	DIN 16901-
freig.	16.2.04	liebminger	DIN 8570-

Austria Email

HAVEL THERM

Maßstab 1:2,5

Dichtung

D 160 d115 x3

Type

Ersatz f. Z-Nr.:

Entstd. aus Z-Nr.:

Art. Nr.:

Z-Nr.: 0 2 3 4 8 3 7 /

1 0 0 / 4